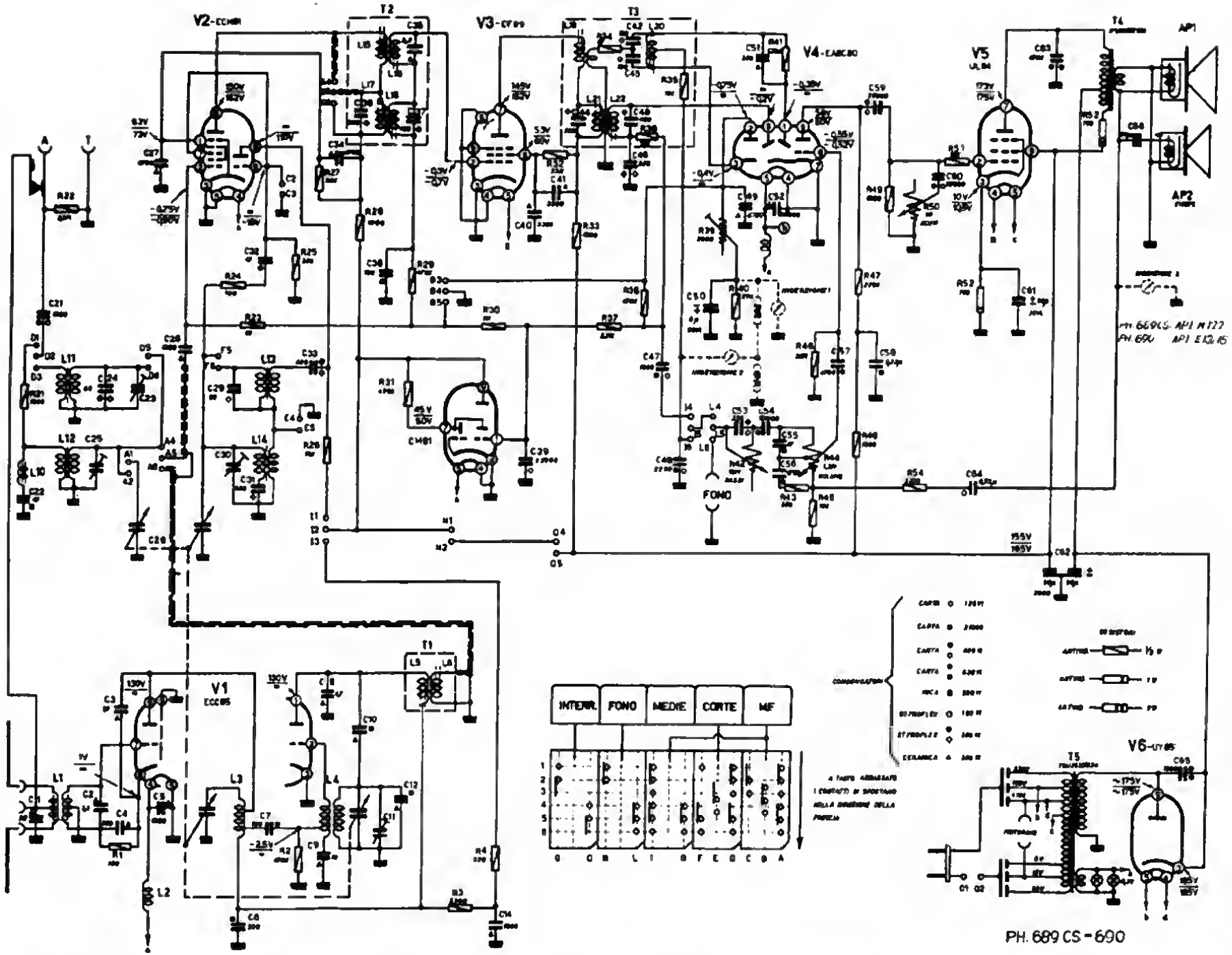

PHONOLA - Modd. 689 e 690. Apparecchio a modulazione di ampiezza e di frequenza, con ricezione della gamma onde medie, gamma onde corte e banda onde ultracorte. Commutazione a tastiera, occhio magico e due altoparlanti. Resa d'uscita 4 watt. Consumo 50 watt.